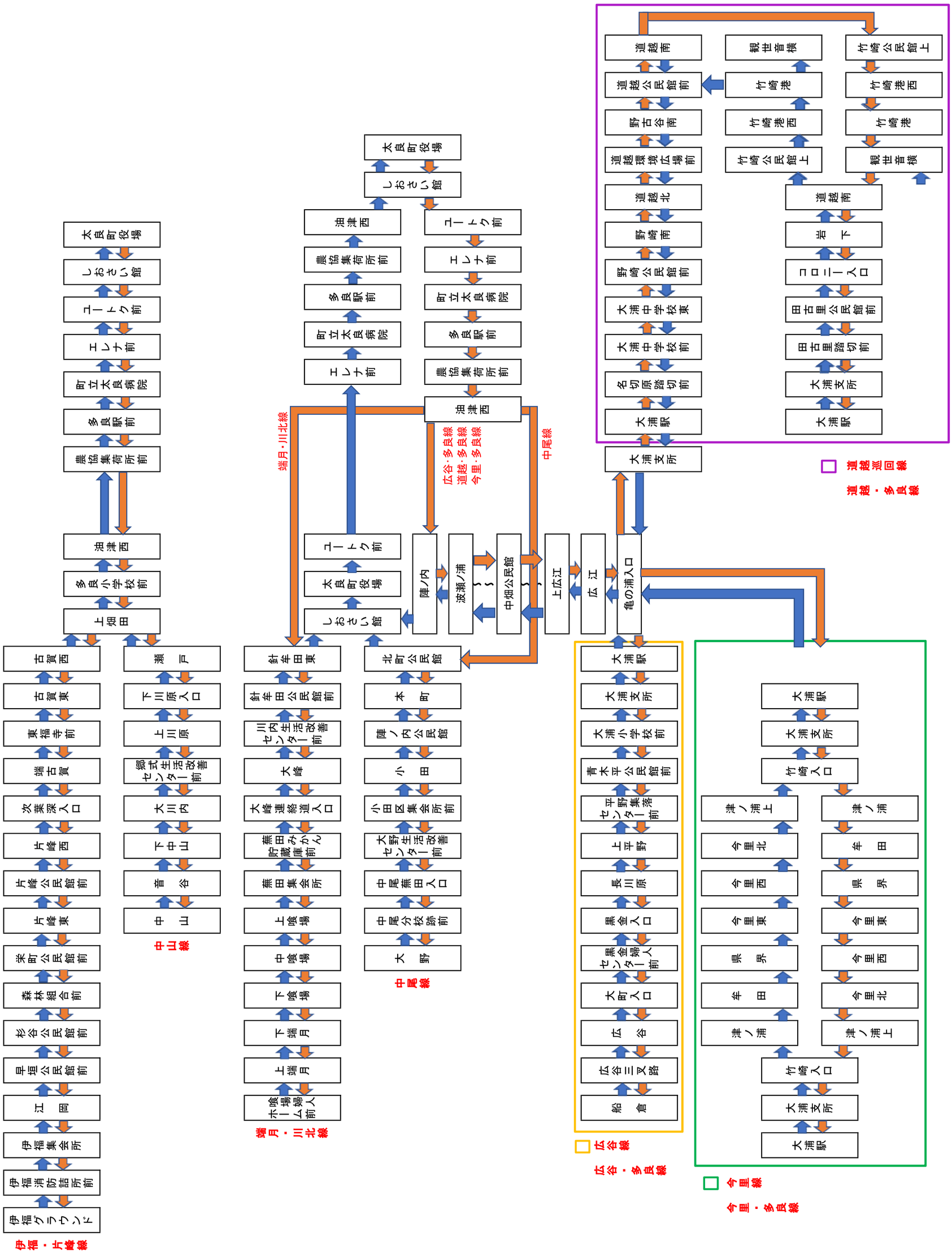
伊福グラウンド
伊福消防詰所前
伊福集会所
江岡
早垣公民館前
杉谷公民館前
森林組合前
栄町公民館前
片峰東
片峰公民館前
片峰西
次葉深入口
端古賀
東福寺前
古賀東
古賀西
上畑田
多良小学校前
油津西
農協集荷所前
多良駅前
町立太良病院
エレナ前
ユートク前
しおさい館
太良町役場
中山
音谷
下中山
大川内
郷式生活改善センター前
上川原
下川原入口
瀬戸
中山線
大野
中尾分校跡前
中尾蕪田入口
大野生活改善センター前
小田
小田区集会所前
陣ノ内公民館
本町
北町公民館
中尾線
端月・川北線
ホーム前
喰場婦人
上端月
下端月
下喰場
中喰場
上喰場
蕪田集会所
蕪田みかん貯蔵庫前
大峰連絡道入口
大峰
川内生活改善センター前
針牟田公民館前
針牟田東
しおさい館
太良町役場
ユートク前
陣ノ内
波瀬ノ浦
中畑公民館
上広江
広江
亀の浦入口
広谷・多良線
道越・多良線
今里・多良線
端月・川北線
中尾線
広谷・多良線
大浦支所
大浦駅
名切原踏切前
大浦中学校前
大浦中学校東
野崎公民館前
野崎南
道越北
道越環境広場前
野古谷南
道越公民館前
道越南
竹崎公民館上
竹崎港西
竹崎港
観世音横
竹崎公民館上
竹崎港西
竹崎港
観世音横
道越南
岩下
コロニー入口
田古里公民館前
田古里踏切前
大浦支所
大浦駅
道越巡回線
道越・多良線
大浦駅
大浦支所
大浦小学校前
青木平公民館前
平野集落センター前
上平野
長川原
黒金入口
黒金婦人センター前
大町入口
広谷
広谷三叉路
船倉
広谷線
広谷・多良線
大浦駅
大浦支所
竹崎入口
津ノ浦上
今里北
今里西
今里東
県界
牟田
津ノ浦
津ノ浦
牟田
県界
今里東
今里西
今里北
津ノ浦上
竹崎入口
大浦支所
大浦駅
今里線
今里・多良線